F-30

Fuel tank stripe
(CB250NA • CB400NA)

Raie de résorvoir d'essence
(CB250NA • CB400NA)

Benzintank-Streifen
(CB250NA,CB400NA)

Franja de tanque de combustible
(CB250NA,CB400NA)

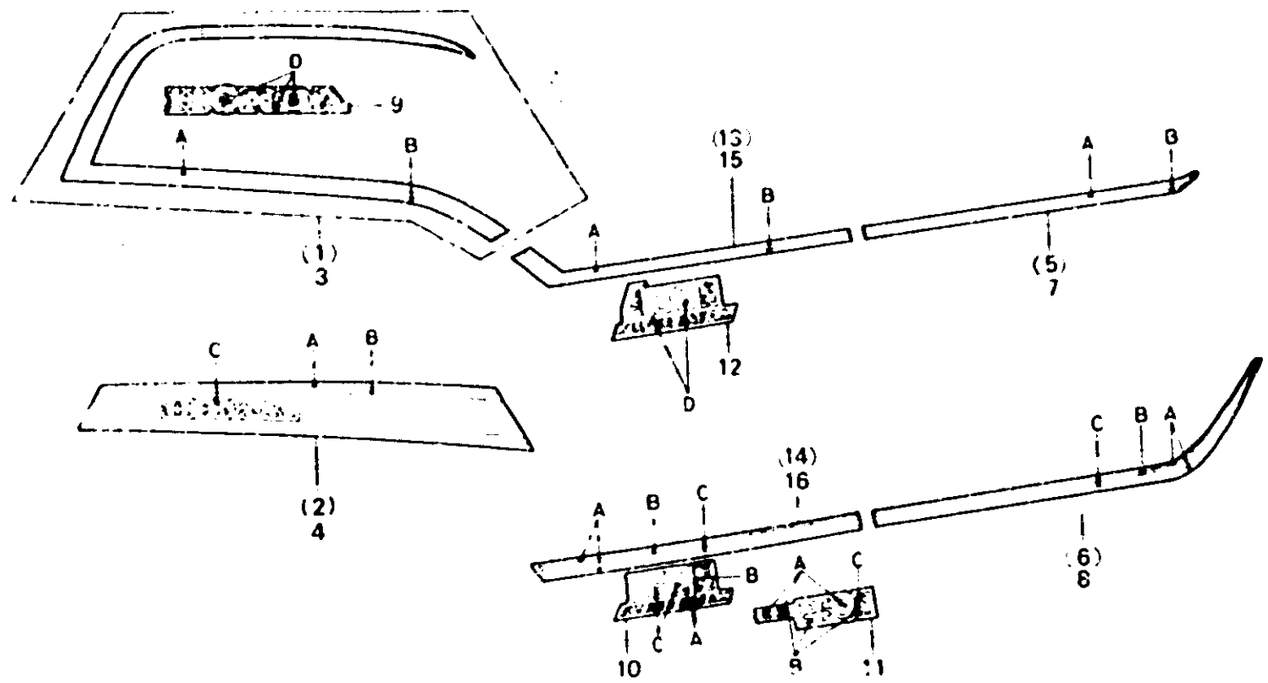

B443-69A

Table de couleurs pour rayures (réservoir d'essence, suvent de siege et couvercle latéral) et emblème (réservoir d'essence et couvercle latéral) (CB400NA-E)

Type	Couleur principal	Position		
		A	B	D
TYPE 1	Noir	Orange A	Orange B	Noir
TYPE 2	Argenté métallique sur commande	Rouge A	Rouge B	Argenté métallique sur command

Table de couleurs pour rayures de réservoir d'essence (CB250NA)

Type	Couleur principal	Position		
		A	B	C
TYPE 1	Argenté métallique commande	Bleu foncé	Blanc	Blanc
TYPE 2	Noir / Rouge de Bourgogne condé U	Crème	Noir	Crème
TYPE 3	Bleu de tanzanite condé U	Blanc	Noir	Blanc

Item d'entretien	T.D.R.	N° de réf.	N° de pièce	Description	N° de requs CB 250N	CB 400N	CB 250NA	CB 400NA	CB 250NB	CB 400NB	CB 250NDB	CB 250NE	N° de série	Code de zone
		1	17508-413-750ZA	RAYURE DE RESERVOIR D'ESSENCE D. •TYPE1•(A.M.)	—	—	—	1	—	—	—	—	....	E
			17508-413-750ZB	RAYURE DE RESERVOIR D'ESSENCE D. •TYPE2•(A.M.)	—	—	—	1	—	—	—	—	....	E
		2	17508-442-610ZA	RAYURE DE RESERVOIR D'ESSENCE D. •TYPE1•(A.M.)	—	—	1	—	—	—	—	—		
			17508-442-610ZB	RAYURE DE RESERVOIR D'ESSENCE D. •TYPE2•(A.M.)	—	—	1	—	—	—	—	—		
			17508-442-610ZC	RAYURE DE RESERVOIR D'ESSENCE D. •TYPE3•(A.M.)	—	—	1	—	—	—	—	—		
		3	17509-413-750ZA	RAYURE DE RESERVOIR D'ESSENCE G. •TYPE1•(A.M.)	—	—	—	1	—	—	—	—	....	E
			17509-413-750ZB	RAYURE DE RESERVOIR D'ESSENCE G. •TYPE2•(A.M.)	—	—	—	1	—	—	—	—	....	E
		4	17509-442-610ZA	RAYURE DE RESERVOIR D'ESSENCE G. •TYPE1•(A.M.)	—	—	1	—	—	—	—	—		
			17509-442-610ZB	RAYURE DE RESERVOIR D'ESSENCE G. •TYPE2•(A.M.)	—	—	1	—	—	—	—	—		
			17509-442-610ZC	RAYURE DE RESERVOIR D'ESSENCE G. •TYPE3•(A.M.)	—	—	1	—	—	—	—	—		