E-18

Carburetor

Carburateur

Vergaser

Carburador

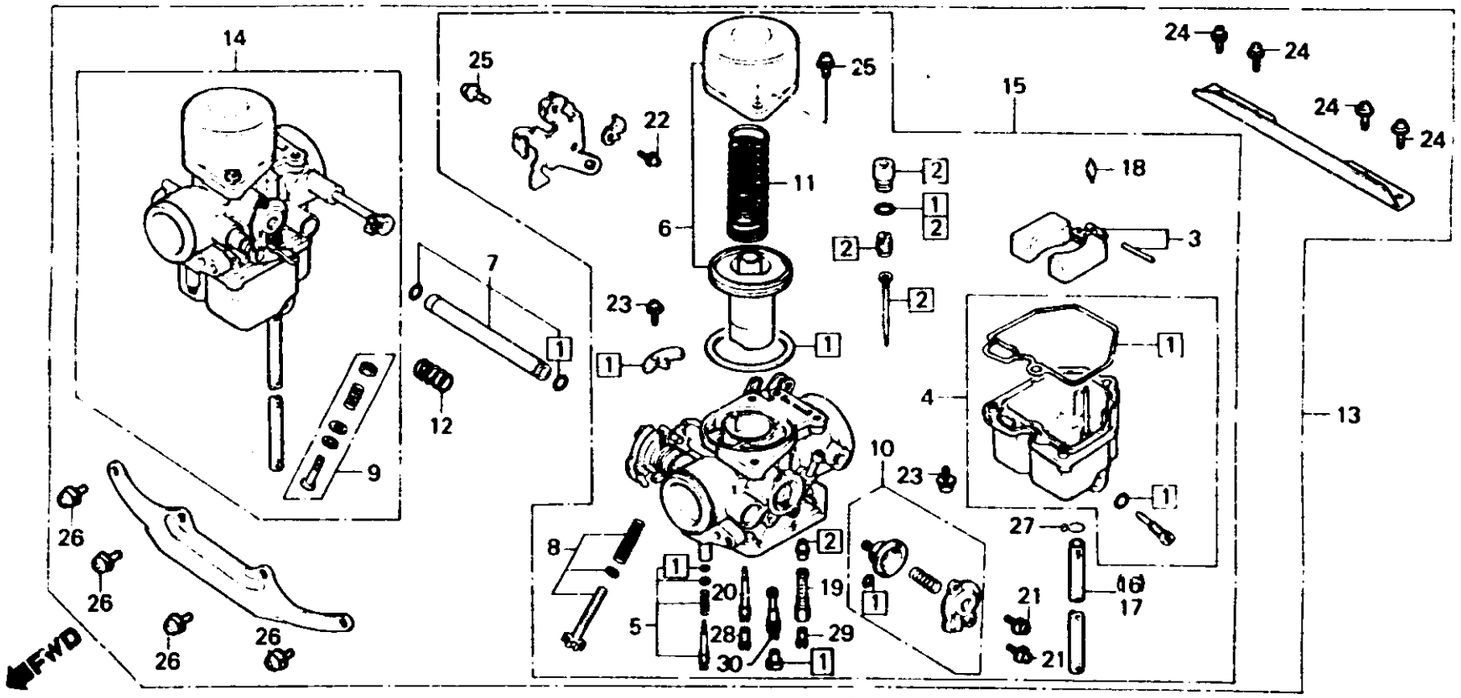

B413—19A

Item d'entretien	T.D.R.	N° de réf.	N° de pièce	Description	N° de requis 250 NDc	400 Nc	250 NDo	400 No	N° de série	Code de zone
JEU JOINT	1.1	1	16010-414-782	JEU JOINT	2		2			
(AJOUTER 0,6 POUR CHAQUE.)			16010-413-901	JEU JOINT		2		2		
JEU DE AIGUILLES DE GICLIEUR	1.0	2	16012-442-601	JEU DE AIGUILLES DE GICLIEUR	2		2			
JEU DE FLOTTEUR	0.9		16012-443-781	JEU DE AIGUILLES DE GICLIEUR		2		2		
• ENS. CARBURATEUR D.		3	16013-413-751	JEU DE FLOTTEUR	2		2			
• ENS. CARBURATEUR G.			16013-413-851	JEU DE FLOTTEUR		2		2		
• SOUPAPE COMP. FLOTTEUR		4	16015-413-004	JEU CUVE FLOTTEUR	2	2	2	2		
• GICLEUR PRINCIPAL,		5	16016-385-681	JEU DE VIS A	2		2			
JEU CUVE FLOTTEUR	0.4		16016-402-004	JEU DE VIS A		2		2		
(AJOUTER 0,2 POUR CHAQUE.)										
• JEU PISTON DEPRESSION		6	16022-413-004	JEU PISTON DEPRESSION	2		2			
(AJOUTER 0,2 POUR CHAQUE.)			16044-425-771	JEU PISTON DEPRESSION		2		2		
JEU DE SOUPAPE DE COUPURE D'EAU	0.1	7	16026-413-004	JEU DE RACCORD D'ESSENCE	1	1	1	1		
		8	16028-425-671	JEU DE VIS B	1		1			
(COTE DROIT 0,8)		9	16029-413-004	JEU DE VIS C	1	1	1	1		
ENS. CARBURATEUR	0.7	10	16048-429-771	JEU DE SOUPAPE DE COUPURE D'EAU		2		2		
		11	16050-442-601	RESSORT DE PISTON DE VACUUM	2		2			
			16050-443-701	RESSORT DE PISTON DE VACUUM		2		2		