E-13

Piston • Connecting rod

Piston • Bielle

Kolben • Pleuelstange

Pistón • Biela

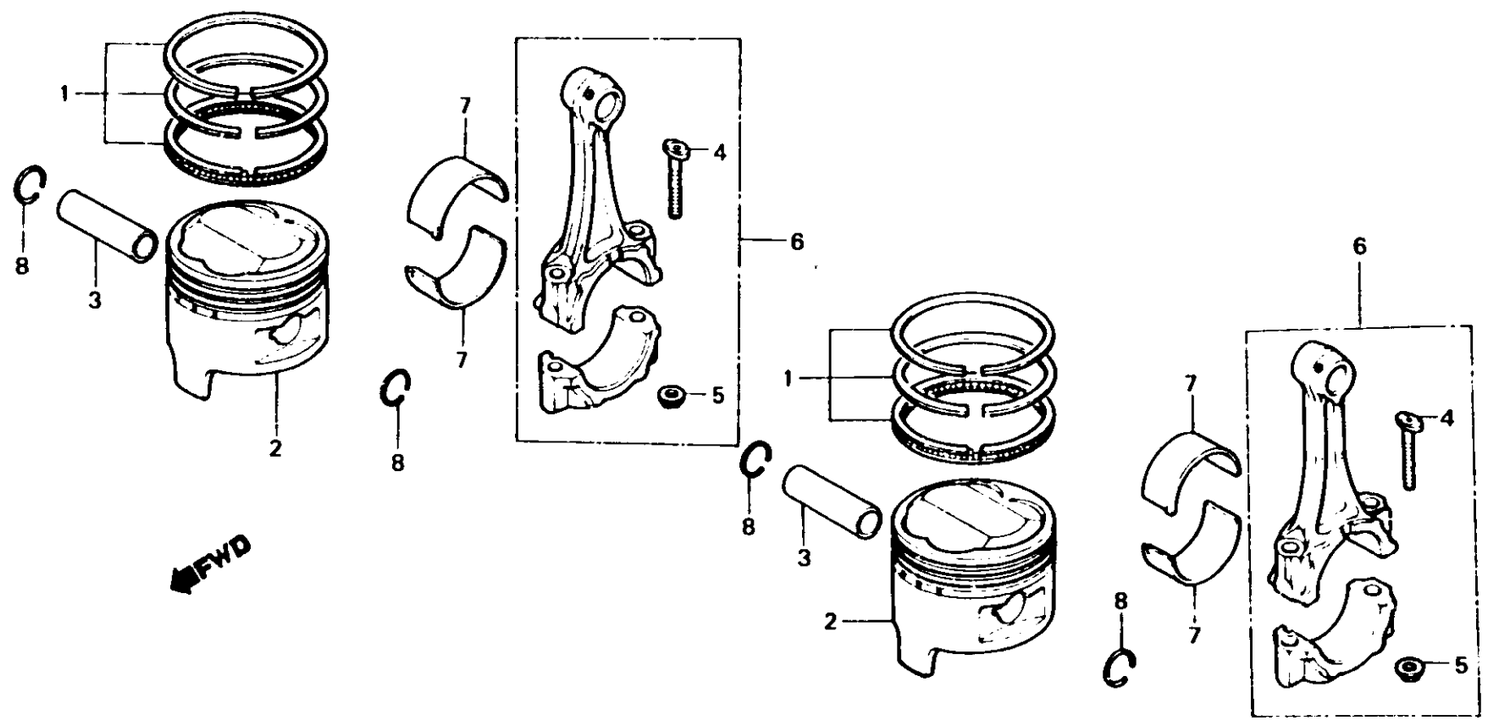

B413 - 13

Item d'entretien	T.D.P.	N° de réf.	N° de pièce	Description	N° de requis 250 NDc	400 Nc	250 NDo	400 No	N° de série	Code de zone
JEU DE BAGUE DE PISTON (AJOUTER 0,2 POUR CHAQUE.)	2.0	1	13011-414-003	JEU DE BAGUE DE PISTON (STD.) (NIPPON)	2		2			
• PISTON (AJOUTER 0,2 POUR CHAQUE.)			13011-414-005	JEU DE BAGUE DE PISTON (STD.) (TEIKOKU)	2		2			
AXE, PISTON	1.9		13021-414-003	JEU DE BAGUE DE PISTON (0.25) (NIPPON)	(2)		(2)			
BIELLE COMP. (PIECES RELATIVES Y COMPRISES) (AJOUTER 0,4 POUR CHAQUE.)	*5.7		13021-414-005	JEU DE BAGUE DE PISTON (0.25) (TEIKOKU)	(2)		(2)			
			13031-414-003	JEU DE BAGUE DE PISTON (0.50) (NIPPON)	(2)		(2)			
			13031-414-005	JEU DE BAGUE DE PISTON (0.50) (TEIKOKU)	(2)		(2)			
			13041-414-003	JEU DE BAGUE DE PISTON (0.75) (NIPPON)	(2)		(2)			
			13041-414-005	JEU DE BAGUE DE PISTON (0.75) (TEIKOKU)	(2)		(2)			
			13051-414-003	JEU DE BAGUE DE PISTON (1.00) (NIPPON)	(2)		(2)			
			13051-414-005	JEU DE BAGUE DE PISTON (1.00) (TEIKOKU)	(2)		(2)			